bien

www.bienworld.com.tr

Ürün Föyü
Product Specification Sheet

SUPREME PRO T

SUCS630000TB0

GÖMME REZERVUAR DUVARİÇİ METAL AYAKLI 3/6LT
CONCEALED IN-WALL CISTERN WITH STANDING SUPPORTS, 3/6LT

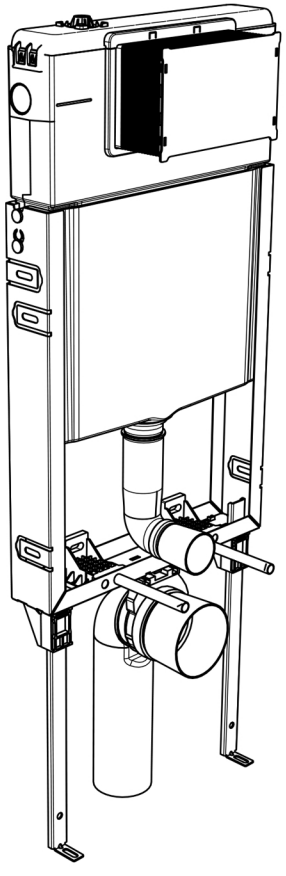

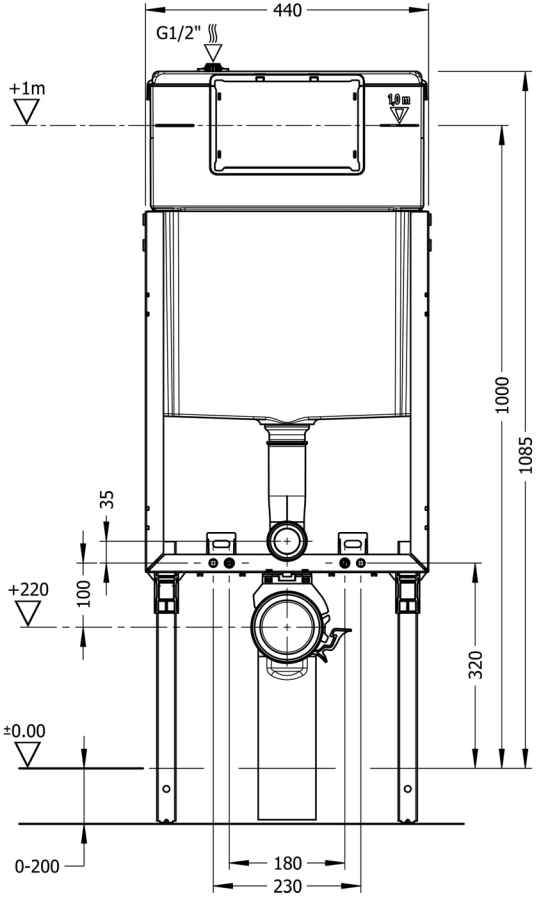

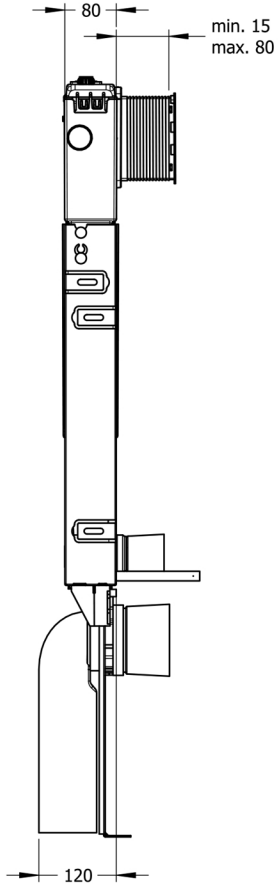

Bu sayfada belirtilen ürün ölçüleri, standartlar ile belirlenen ölçümleri içerir. Kurulum için yalnızca ürün üzerinden ölçü alınması önemlidir ve tavsiye edilmektedir. Tüm ölçüler mm olarak gösterilmiştir ve bağlayıcı değildirler. Bien, ürünün görünüşü ve teknik detaylarında değişiklik yapma hakkını saklı tutar.

The product dimensions specifiedon this page include the measurements determined by the standards. It is important and recommended to measure only on the product for installation. All dimensions are show in mm and are not binding. Bien reserves the right to make changes in the appearance and technical details of the product.